Medidor de Panel Trifásico
Modelo MX-392HA

CARACTERÍSTICAS TÉCNICAS

- Medidor de panel trifásico, digital y multifunción.
- Diseñado para entregar una medición de alta precisión de parámetros eléctricos trifásicos (voltaje, corriente), potencia activa, reactiva y aparente, factor de potencia y frecuencia.
- Integra comunicación RS485 con protocolo MODBUS-RTU
- Equipo de medición libre de mantención y de necesidad de aseo general.
- Estructura de medidor mono-cuerpo construido en plástico ABS inyectado con pantalla LCD y botones de silicona.
- Terminales AWG12, Conexión directa.
- Montaje empotrado en gabinete mediante fijación a presión.

Consumo: <7VA

Voltaje Alimentación: AC 220V 50/60 Hz

Señal de medición: AC 38V/5A

Clase Medición: 0,5

Peso: 326g

Embalaje: 1

Garantía: 6 meses

Código: 105120

Referencia: 10720405

CERTIFICACIONES

- CLASE 1, co IEC 62053-21 y, conforme IEC 62052-11.
- IP51, conforme IEC 60529:2001, panel frontal.
- IP40, conforme IEC 60529:2001, panel trasero.

MEDIDAS

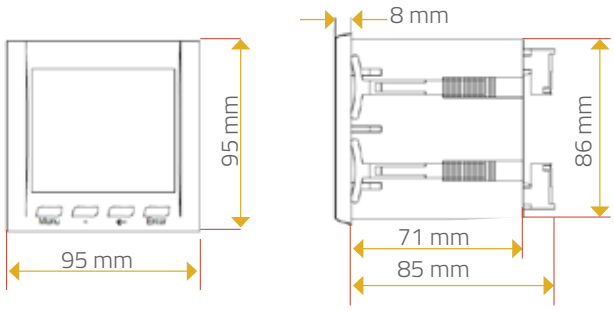

Nota: Perforación en tablero de 72x72 mm