Enerlux

EQUIPO DE EMERGENCIA LED 2W 2x1W REDONDO

MODELO 30145

2 Watt

IP 20 | LED | 7000° K

Características Generales

Material	Plástico ABS anti-llama (UL94V0)
Tensión de trabajo	110-240 VAC
Frecuencia de trabajo	50-60 Hz
LED	8 LEDS, 4 en cada foco
Vida útil batería	500 recargas
Batería	Lítio 3,7V 2500 mah
Autonomía máx	6 horas
Ámbito de alcance	40m²
Tº de operación	0º a 50ºC
Faros ajustables	360º
Cumple con norma	IEC 60598-2-22
Garantía	6 meses

Código	Potencia (W)	Medidas			Lúmenes (Lm)	Peso (Kg)	Embalaje
		A (mm)	B (mm)	C (mm)			
18440688	2W	137	152	50	200	0,287	24

Certificados

SEC

Empresa Certificadora

Lenor

SEC

0000000437426

Medidas

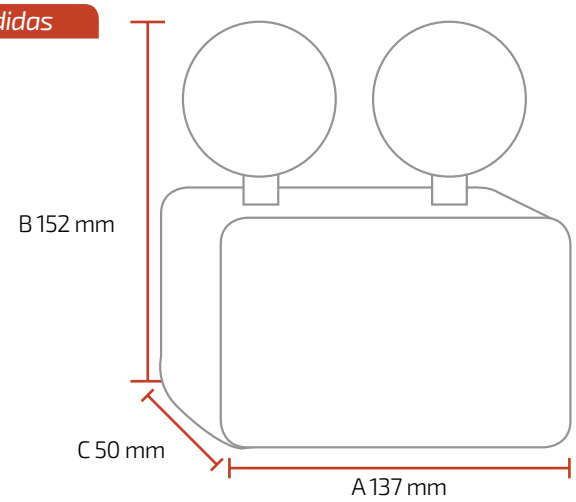

Fabricado por Segurimax para Importadora Imersa S.A.

IMPORTADO Y DISTRIBUIDO POR IMERSA CHILE S.A.

www.imersachile.cl

IMERSA
IMPORTADORA MATERIALES ELECTRICOS Y RIEGO